Fasāde F2

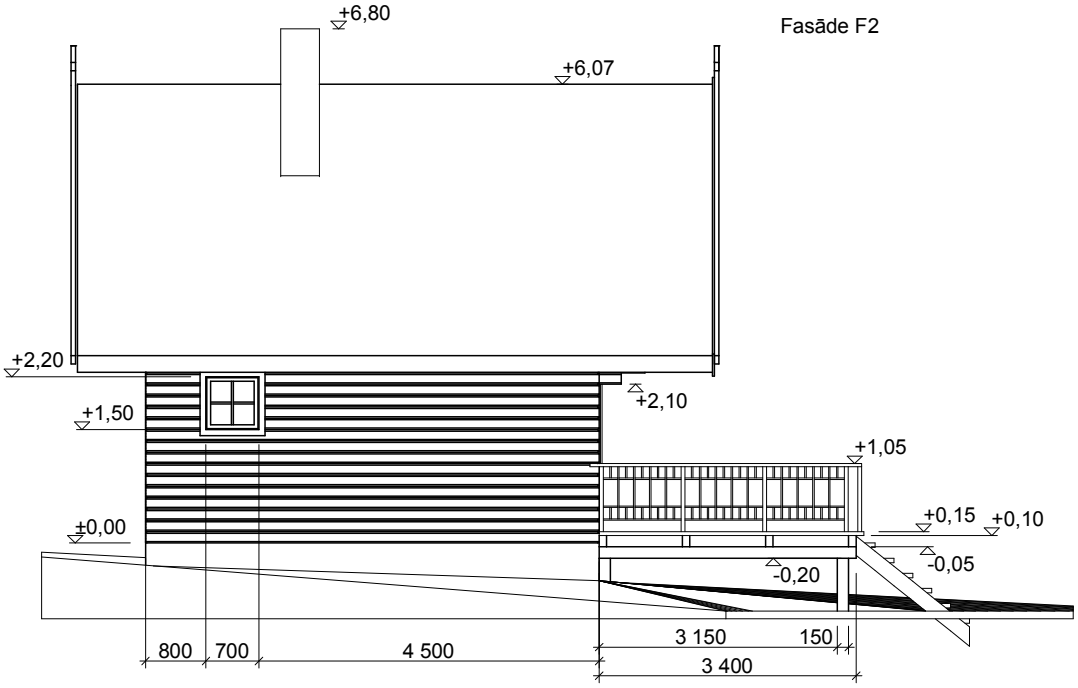
+6,80
+6,07
+2,20
+2,10
+1,50
+1,05
+0,15
+0,10
±0,00
-0,05
-0,20
800
700
4 500
3 150
150
3 400